鳥害防止器 設置例　その１

≪ＢＳダンパータイプ≫

施工標準図　S=1:10

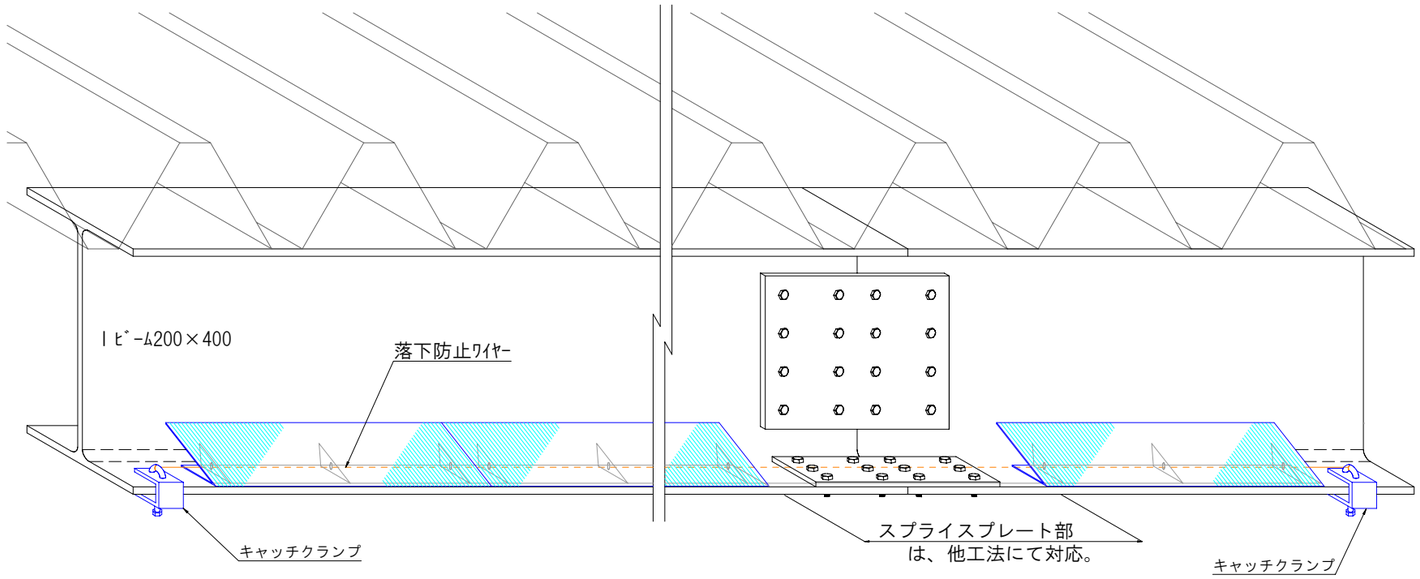

断面図　S=1:5

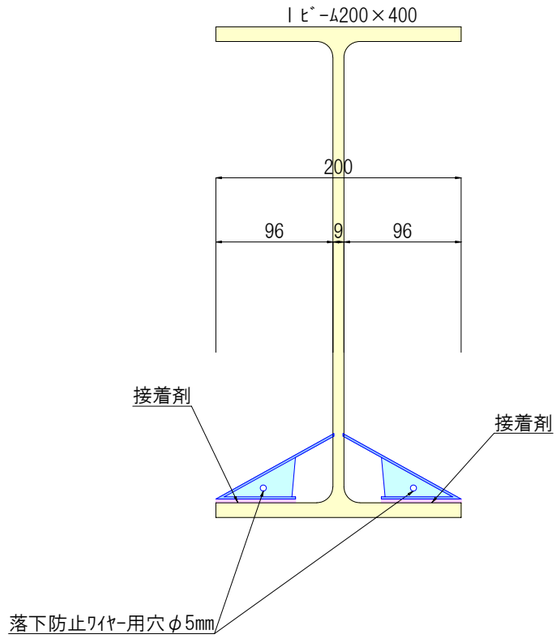

※ 柱取付例

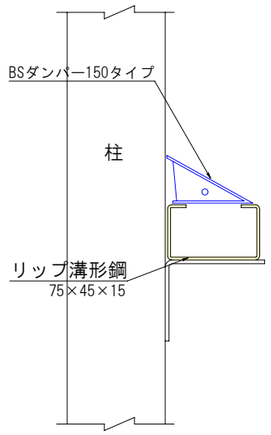

鋼材タイプ別仕様　S=1:8

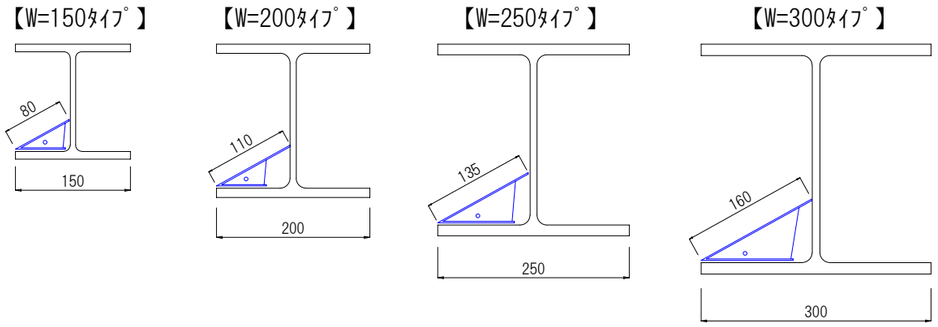

部材詳細図　S=1:5

側面図

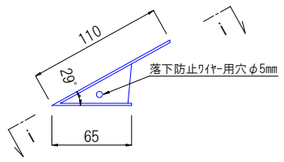

i－i 断面図

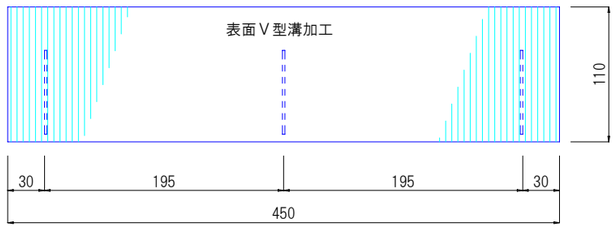

株式会社　日和	ＢＳダンパー					承認	設計	担当	製図	縮尺 図示	工事名 鳥害防止器 設置工事
	＜ 材 質 ＞	＜ 色 ＞									図面番号
	ポリカーボネイト樹脂	透　明								作成日	図面名 鳥害防止器 設置例　その１ ≪ＢＳダンパータイプ≫
	ＡＢＳ樹脂	乳白色									
	ステンレス	オーダー色									